Կադաստրի
Կոմիտե

ՀԱՇՎԱՌՄԱՆ (ՉԱՓԱԳՐՄԱՆ) ՏՎՅԱԼՆԵՐԻ ՄՈՒՏՔԱԳՐՄԱՆ ՏԵՂԵԿԱՆՔ

1. Սեփականատեր(ա.ա.հ)
Հայաստանի Հանրապետություն

2. Հասցե
Մարզ Սյունիք, համայնք Սիսիան, գյուղ Ծաքի, Սիսիան-Երևան մայրուղի 5 վարչական շենք

3. Հիմնական միավոր
Սյունիքի մարզ, Սիսիան, գ.Ծաքի 10.4քմ տրամադրվող հատված

4.Չափագրված հողամասի
Կադաստրային ծածկագիր-

5. Որակավորում ունեցող անձ(ա.ա.հ)
ՎԱՂԻՆԱԿ ՀՈՎՀԱՆՆԻՍՅԱՆ ԱԾՈՏԻ

6. Որակավորման վկայականի համար, տրման ամիս, ամսաթիվ
0323 2014-02-26

7. Չափագրման տվյալների մուտքագրման ծածկագիր
2026SBH87M

8. Մուտքագրման ամիս, ամսաթիվ
2026-06-02 16:50:09

9. Ձեռքբերված քարտեզի հատվածի ծածկագրեր

ՇԻՆՈՒԹՅՈՒՆՆԵՐԻ ՀԱՏԱԿԱԳԻԾ

Էջ 3

Սյունիք, Սիսիան, գ. Շաքի

Մարզ, համայնք, հասցե

Վարձակալ	Հայաստանի Հանրապետություն
Պատվիրատու	Հայաստանի Հանրապետության պետական եկամուտների կոմիտե

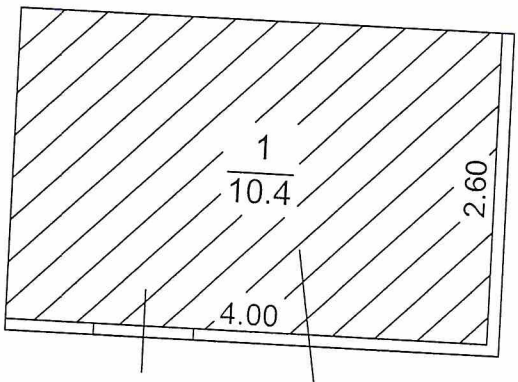

1. 1-ին հարկ
H=3.5
h=3.3
D=0.1

Տրամադրվող հատված

Լրացուցիչ նշումներ. հատակագծում շտրիխով նշված է տրամադրվող հատվածը:

Մասշտաբ 1:100

Որակավորում ունեցող անձ		Վարդան Հովհաննիսյան
Որակավորման վկայականի համարը		0323
Ստորագրություն		
Իրավաբանական անձի անվանումը		Ա/Ձ ՏԱՐՈՆ-ՎԱՐԴԱՆ ՅԱՆ ՀՐՏՈՒՐԻ
ՀՎՀՀ		67080635
Ստորագրություն		
ամիս ամսաթիվ	չափագրության	12.05.2026թ.
	հատակագծի կազմման	25.05.2026թ.

Կ.Տ.

Հավելված 1.5

ՇԻՆՈՒԹՅՈՒՆՆԵՐԻ ԲՆՈՒԹԱԳԻՐ

Մարզ Սյունիք, համայնք Սիսիան, գյուղ Շաքի, Սիսիան-Երևան մայրուղի 5 վարչական շենք

Մարզ, համայնք, հասցե

Հ/Հ	Գույքագրման ենթակա գույքի անվանումը	Գույքագրման ենթակա գույքի տեսակը	Հանք	Հարկանություն	Մակերես (քմ)		Գույքագրման ենթակա գույքի (մ) բարձրությունը	Ծավալը (խմ)	Գույքագրման ենթակա գույքի հանգամանքները	Տանիքի նյութ				Ավարտվածության աստիճան				Շինությունների կառուցման նյութի կամ կառուցվածքի տեսակը									Միջհարկային ծածկի նյութ		Արտաքին հարդարումն ըստ կողմերի				
					Օրինական	Ինքնակամ				Թիթեղ	Թերթաքար/Շիֆեր	Կղմինդր	Այլ ջրամեկուսացնող նյութ	Անավարտ	Մինչև 50%	51%-80%	81% և ավելի	Հիմնականում, հեղուկախառն խոշորաբլոկ	Բլոկով	Տուֆ	Եղանակված	Սեղան կամ կոպտագործ	Փայտ	Մետաղ	Մեկ մետր լայն սալերով	Երկաթբետոն	Սվաղված	Ջրանցքավորված	Սալապատված	Առանց սվաղի	Ներկված գույներով
1	2	3	4	5	6	7	8	9	10	11	12	13	14	15	16	17	18	19	20	21	22	23	24	25	26	27	28	29	30	31	32	33	34
1	Հասարակական	վարչական շենք	1	1	10.40		3.30	34.32	ըստ կադ. գործի		V						V									V		V			4		

Շինությունների ընդհանուր մակերեսը (քմ)	Այդ թվում	
	Օրինական կառուցված (քմ)	Ինքնակամ կառուցված (քմ)
35	36	37
10.4	10.4	

ՇԵՆՔԻ ՀԱՏԱԿԱԳԻԾԸ

1:200
(մասշտաբը)

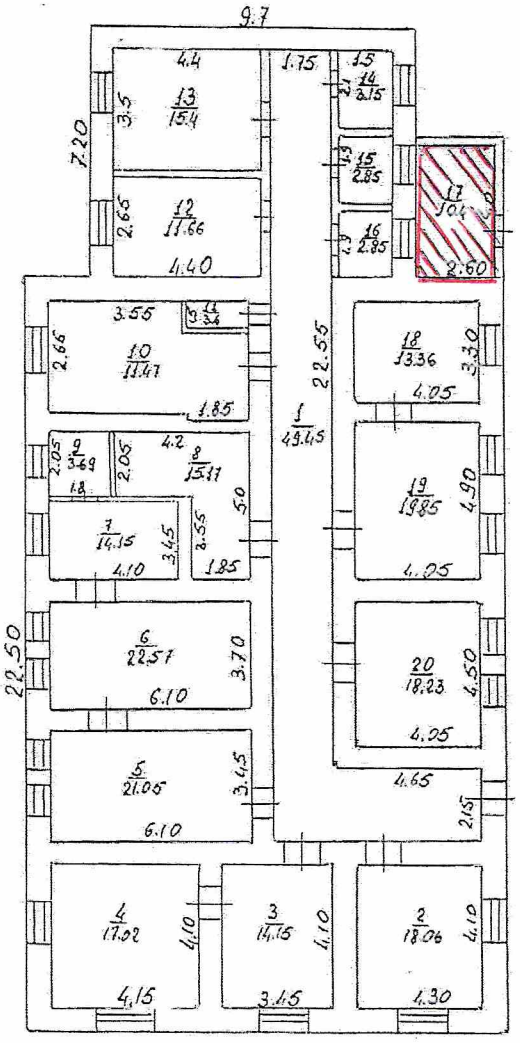

H = 3.5
h = 3.3
D = 0.6
d = 0.1÷0.3

Կատարող _____
(ստորագրությունը)